Întreruptoare automate diferenţiale Ex9BL-H

- **Întreruptoare automate cu protecție diferențială și termo-magnetică, conform EN 61009**
- **Capacitatea nom. la scurtcircuit I_{cn} 10 kA**
- **Versiune cu 1+N poli**
- **Curent rezidual nominal 30, 100, 300 mA**
- **Curenți nominali până la 40 A**
- **Caracteristici de declanșare a întreruptorului automat B și C**
- **Tip AC și A**
- **Lățime 2 module**
- **Potrivit pentru aplicațiile de la -25 la +40°C**

Întreruptoarele automate diferențiale Ex9BL sunt potrivite atât pentru aplicațiile rezidențiale / comerciale cât și pentru cele industriale. Acestea se bazează pe combinația dintre un dispozitiv cu curent rezidual pe principiul magnetului permanent și un întreruptor cu protecție la termică (suprasarcină) și magnetică (scurtcircuit). Are avantajul funcției independente a tensiunii a dispozitivului de curent rezidual. Tensiune adecvată este necesară numai atunci când se testează RCBO prin butonul de testare T. Întreruptoarele RCBO trebuiesc testate periodic, la interval de o lună.

Codificare Produs

Ex9	BL	-H	1PN	B	16A	A	30mA
Familie produs	Produs	Capacitatea nominală la scurtcircuit	Poli	Caracteristici de declanșare MCB	Curent nominal	Sensibilitate la tipul de curent	Curent rezidual nominal
Ex9	BL: RCBO	-H: 10 kA	1P+N	B C	6 — 40 A	_: AC A: A	30 mA 100 mA 300 mA

Marcaje de certificare

Noark

Întreruptoare automate diferenţiale Ex9BL-H

Accesorii

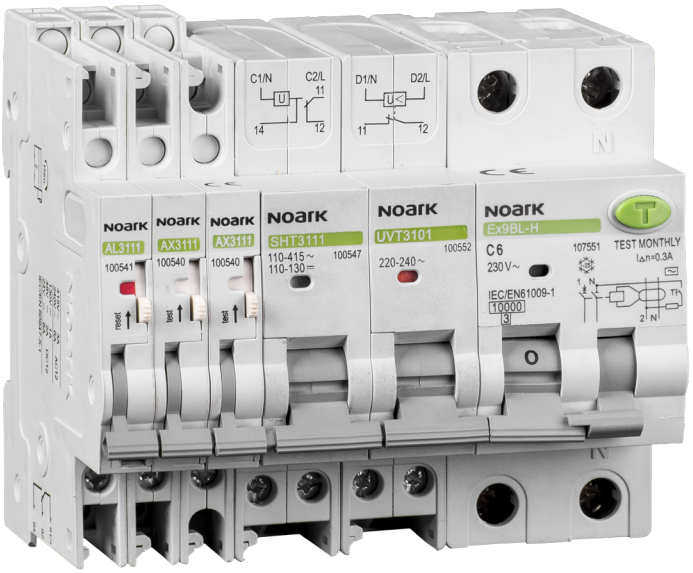

Contact auxiliar
și semnalizare defect
AX, AL, AXL
Până la 3 unități

Bobină de declanșare
și de minimă tensiune
SHT, UVT
Până la 2 unități

RCBO
Ex9BL
Lățime 2 module

Contacte auxiliare de poziție AX3111, AX3122

Contact de semnalizare declanșare AL3111

Contact auxiliar de poziție și de semnalizare declanșare AXL31

Bobină de declanșare SHT31, SHT3111

Bobină de minimă tensiune UVT31, UVT3101, UVT3110

Toate accesoriile sunt montate în partea stânga a RCBO-urilor Ex9BL și sunt identice cu cele ale dispozitivelor din seriile Ex9B, Ex9PN și Ex9IP.

Întreruptoare automate diferenţiale Ex9BL-H

Tipul AC, caracteristică declanșare B

- Întreruptor diferențial, de tip AC, sensibil la curent rezidual de tip c.a.
- Caracteristică de declanșare B
- Fără întârziere
- Sensibilitate la impulsuri de curent 3000 A
- Potrivite pentru protecția persoanelor împotriva contactului direct și indirect cu piese aflate sub tensiune și componente conductoare expuse, în timpul unei defecțiuni
- Selectiv cu întreruptorul diferențial RCCB de tip S sau S+A, instalat în amonte

Curent nominal	Curent rezidual nominal	Caract. declanșare MCB	Nr. Articol	Tip	Ambalaj
6 A	30 mA	B	107381	Ex9BL-H 1P+N B6 30mA	1/6/72
10 A	30 mA	B	107382	Ex9BL-H 1P+N B10 30mA	1/6/72
13 A	30 mA	B	107383	Ex9BL-H 1P+N B13 30mA	1/6/72
16 A	30 mA	B	107384	Ex9BL-H 1P+N B16 30mA	1/6/72
20 A	30 mA	B	107385	Ex9BL-H 1P+N B20 30mA	1/6/72
25 A	30 mA	B	107386	Ex9BL-H 1P+N B25 30mA	1/6/72
32 A	30 mA	B	107387	Ex9BL-H 1P+N B32 30mA	1/6/72
40 A	30 mA	B	107388	Ex9BL-H 1P+N B40 30mA	1/6/72
6 A	100 mA	B	107461	Ex9BL-H 1P+N B6 100mA	1/6/72
10 A	100 mA	B	107462	Ex9BL-H 1P+N B10 100mA	1/6/72
13 A	100 mA	B	107463	Ex9BL-H 1P+N B13 100mA	1/6/72
16 A	100 mA	B	107464	Ex9BL-H 1P+N B16 100mA	1/6/72
20 A	100 mA	B	107465	Ex9BL-H 1P+N B20 100mA	1/6/72
25 A	100 mA	B	107466	Ex9BL-H 1P+N B25 100mA	1/6/72
32 A	100 mA	B	107467	Ex9BL-H 1P+N B32 100mA	1/6/72
40 A	100 mA	B	107468	Ex9BL-H 1P+N B40 100mA	1/6/72
6 A	300 mA	B	107541	Ex9BL-H 1P+N B6 300mA	1/6/72
10 A	300 mA	B	107542	Ex9BL-H 1P+N B10 300mA	1/6/72
13 A	300 mA	B	107543	Ex9BL-H 1P+N B13 300mA	1/6/72
16 A	300 mA	B	107544	Ex9BL-H 1P+N B16 300mA	1/6/72
20 A	300 mA	B	107545	Ex9BL-H 1P+N B20 300mA	1/6/72
25 A	300 mA	B	107546	Ex9BL-H 1P+N B25 300mA	1/6/72
32 A	300 mA	B	107547	Ex9BL-H 1P+N B32 300mA	1/6/72
40 A	300 mA	B	107548	Ex9BL-H 1P+N B40 300mA	1/6/72

Întreruptoare automate diferenţiale Ex9BL-H

Tipul AC, caracteristică declanșare C

- Întreruptor diferențial, de tip AC, sensibil la curent rezidual de tip c.a.
- Caracteristică de declanșare C
- Fără întârziere
- Sensibilitate la impulsuri de curent 3000 A
- Potrivite pentru protecția persoanelor împotriva contactului direct și indirect cu piese aflate sub tensiune și componente conductoare expuse, în timpul unei defecțiuni
- Selectiv cu întreruptorul diferențial RCCB de tip S sau S+A, instalat în amonte

Curent nominal	Curent rezidual nominal	Caract. declanșare MCB	Nr. Articol	Tip	Ambalaj
6 A	30 mA	C	107391	Ex9BL-H 1P+N C6 30mA	1/6/72
10 A	30 mA	C	107392	Ex9BL-H 1P+N C10 30mA	1/6/72
13 A	30 mA	C	107393	Ex9BL-H 1P+N C13 30mA	1/6/72
16 A	30 mA	C	107394	Ex9BL-H 1P+N C16 30mA	1/6/72
20 A	30 mA	C	107395	Ex9BL-H 1P+N C20 30mA	1/6/72
25 A	30 mA	C	107396	Ex9BL-H 1P+N C25 30mA	1/6/72
32 A	30 mA	C	107397	Ex9BL-H 1P+N C32 30mA	1/6/72
40 A	30 mA	C	107398	Ex9BL-H 1P+N C40 30mA	1/6/72
6 A	100 mA	C	107471	Ex9BL-H 1P+N C6 100mA	1/6/72
10 A	100 mA	C	107472	Ex9BL-H 1P+N C10 100mA	1/6/72
13 A	100 mA	C	107473	Ex9BL-H 1P+N C13 100mA	1/6/72
16 A	100 mA	C	107474	Ex9BL-H 1P+N C16 100mA	1/6/72
20 A	100 mA	C	107475	Ex9BL-H 1P+N C20 100mA	1/6/72
25 A	100 mA	C	107476	Ex9BL-H 1P+N C25 100mA	1/6/72
32 A	100 mA	C	107477	Ex9BL-H 1P+N C32 100mA	1/6/72
40 A	100 mA	C	107478	Ex9BL-H 1P+N C40 100mA	1/6/72
6 A	300 mA	C	107551	Ex9BL-H 1P+N C6 300mA	1/6/72
10 A	300 mA	C	107552	Ex9BL-H 1P+N C10 300mA	1/6/72
13 A	300 mA	C	107553	Ex9BL-H 1P+N C13 300mA	1/6/72
16 A	300 mA	C	107554	Ex9BL-H 1P+N C16 300mA	1/6/72
20 A	300 mA	C	107555	Ex9BL-H 1P+N C20 300mA	1/6/72
25 A	300 mA	C	107556	Ex9BL-H 1P+N C25 300mA	1/6/72
32 A	300 mA	C	107557	Ex9BL-H 1P+N C32 300mA	1/6/72
40 A	300 mA	C	107558	Ex9BL-H 1P+N C40 300mA	1/6/72

Întreruptoare automate diferenţiale Ex9BL-H

Tipul A, caracteristică declanșare B

- Întreruptor diferențial, de tip A, sensibil la curent rezidual de tip c.a și curent pulsatoriu de tip c.c.
- Caracteristică de declanșare B
- Fără întârziere
- Sensibilitate la impulsuri de curent 3000 A
- Potrivite pentru protecția persoanelor împotriva contactului direct și indirect cu piese aflate sub tensiune și componente conductoare expuse, în timpul unei defecțiuni
- Selectiv cu întreruptorul diferențial RCCB de tip S sau S+A, instalat în amonte

Curent nominal	Curent rezidual nominal	Caract. declanșare MCB	Nr. Articol	Tip	Ambalaj
6 A	30 mA	B	107401	Ex9BL-H 1P+N B6 A 30mA	1/6/72
10 A	30 mA	B	107402	Ex9BL-H 1P+N B10 A 30mA	1/6/72
13 A	30 mA	B	107403	Ex9BL-H 1P+N B13 A 30mA	1/6/72
16 A	30 mA	B	107404	Ex9BL-H 1P+N B16 A 30mA	1/6/72
20 A	30 mA	B	107405	Ex9BL-H 1P+N B20 A 30mA	1/6/72
25 A	30 mA	B	107406	Ex9BL-H 1P+N B25 A 30mA	1/6/72
32 A	30 mA	B	107407	Ex9BL-H 1P+N B32 A 30mA	1/6/72
40 A	30 mA	B	107408	Ex9BL-H 1P+N B40 A 30mA	1/6/72
6 A	100 mA	B	107481	Ex9BL-H 1P+N B6 A 100mA	1/6/72
10 A	100 mA	B	107482	Ex9BL-H 1P+N B10 A 100mA	1/6/72
13 A	100 mA	B	107483	Ex9BL-H 1P+N B13 A 100mA	1/6/72
16 A	100 mA	B	107484	Ex9BL-H 1P+N B16 A 100mA	1/6/72
20 A	100 mA	B	107485	Ex9BL-H 1P+N B20 A 100mA	1/6/72
25 A	100 mA	B	107486	Ex9BL-H 1P+N B25 A 100mA	1/6/72
32 A	100 mA	B	107487	Ex9BL-H 1P+N B32 A 100mA	1/6/72
40 A	100 mA	B	107488	Ex9BL-H 1P+N B40 A 100mA	1/6/72
6 A	300 mA	B	107561	Ex9BL-H 1P+N B6 A 300mA	1/6/72
10 A	300 mA	B	107562	Ex9BL-H 1P+N B10 A 300mA	1/6/72
13 A	300 mA	B	107563	Ex9BL-H 1P+N B13 A 300mA	1/6/72
16 A	300 mA	B	107564	Ex9BL-H 1P+N B16 A 300mA	1/6/72
20 A	300 mA	B	107565	Ex9BL-H 1P+N B20 A 300mA	1/6/72
25 A	300 mA	B	107566	Ex9BL-H 1P+N B25 A 300mA	1/6/72
32 A	300 mA	B	107567	Ex9BL-H 1P+N B32 A 300mA	1/6/72
40 A	300 mA	B	107568	Ex9BL-H 1P+N B40 A 300mA	1/6/72

Întreruptoare automate diferenţiale Ex9BL-H

Tipul A, caracteristică declanșare C

- Întreruptor diferențial, de tip A, sensibil la curent rezidual de tip c.a și curent pulsatoriu de tip c.c.
- Caracteristică de declanșare C
- Fără întârziere
- Sensibilitate la impulsuri de curent 3000 A
- Potrivite pentru protecția persoanelor împotriva contactului direct și indirect cu piese aflate sub tensiune și componente conductoare expuse, în timpul unei defecțiuni
- Selectiv cu întreruptorul diferențial RCCB de tip S sau S+A, instalat în amonte

Curent nominal	Curent rezidual nominal	Caract. declanșare MCB	Nr. Articol	Tip	Ambalaj
6 A	30 mA	C	107411	Ex9BL-H 1P+N C6 A 30mA	1/6/72
10 A	30 mA	C	107412	Ex9BL-H 1P+N C10 A 30mA	1/6/72
13 A	30 mA	C	107413	Ex9BL-H 1P+N C13 A 30mA	1/6/72
16 A	30 mA	C	107414	Ex9BL-H 1P+N C16 A 30mA	1/6/72
20 A	30 mA	C	107415	Ex9BL-H 1P+N C20 A 30mA	1/6/72
25 A	30 mA	C	107416	Ex9BL-H 1P+N C25 A 30mA	1/6/72
32 A	30 mA	C	107417	Ex9BL-H 1P+N C32 A 30mA	1/6/72
40 A	30 mA	C	107418	Ex9BL-H 1P+N C40 A 30mA	1/6/72
6 A	100 mA	C	107491	Ex9BL-H 1P+N C6 A 100mA	1/6/72
10 A	100 mA	C	107492	Ex9BL-H 1P+N C10 A 100mA	1/6/72
13 A	100 mA	C	107493	Ex9BL-H 1P+N C13 A 100mA	1/6/72
16 A	100 mA	C	107494	Ex9BL-H 1P+N C16 A 100mA	1/6/72
20 A	100 mA	C	107495	Ex9BL-H 1P+N C20 A 100mA	1/6/72
25 A	100 mA	C	107496	Ex9BL-H 1P+N C25 A 100mA	1/6/72
32 A	100 mA	C	107497	Ex9BL-H 1P+N C32 A 100mA	1/6/72
40 A	100 mA	C	107498	Ex9BL-H 1P+N C40 A 100mA	1/6/72
6 A	300 mA	C	107571	Ex9BL-H 1P+N C6 A 300mA	1/6/72
10 A	300 mA	C	107572	Ex9BL-H 1P+N C10 A 300mA	1/6/72
13 A	300 mA	C	107573	Ex9BL-H 1P+N C13 A 300mA	1/6/72
16 A	300 mA	C	107574	Ex9BL-H 1P+N C16 A 300mA	1/6/72
20 A	300 mA	C	107575	Ex9BL-H 1P+N C20 A 300mA	1/6/72
25 A	300 mA	C	107576	Ex9BL-H 1P+N C25 A 300mA	1/6/72
32 A	300 mA	C	107577	Ex9BL-H 1P+N C32 A 300mA	1/6/72
40 A	300 mA	C	107578	Ex9BL-H 1P+N C40 A 300mA	1/6/72

Etichetă informații

- Etichetă cu informații referitoare la testarea lunară
- În limbile EN, CZ, SK, FR, RU, PL, DE, RO
- Incluse în livrarea standard ale tuturor întreruptoarelor diferențiale de tip RCCB-uri și RCBO-uri, rezervă

Descriere	Limba	Nr. Articol	Tip	Ambalaj
Etichetă informații	EN, CZ, SK, FR, RU, PL, DE, RO	101445	YS31	1

Întreruptoare automate diferenţiale Ex9BL-N

- **Întreruptoare automate cu protecție diferențială și termo-magnetică, conform EN 61009**
- **Capacitatea nom. la scurtcircuit I_{cn} 6 kA**
- **Versiune cu 1+N poli**
- **Curent rezidual nominal 30, 100, 300 mA**
- **Curenți nominali până la 40 A**
- **Caracteristici de declanșare a întreruptorului automat B și C**
- **Tip AC și A**
- **Lățime 2 module**
- **Potrivit pentru aplicațiile de la -25 la +40°C**

Întreruptoarele automate diferențiale Ex9BL sunt potrivite atât pentru aplicațiile rezidențiale / comerciale cât și pentru cele industriale. Acestea se bazează pe combinația dintre un dispozitiv cu curent rezidual pe principiul magnetului permanent și un întreruptor cu protecție termică (suprasarcină) și magnetică (scurtcircuit). Are avantajul funcției independente a tensiunii a dispozitivului de curent rezidual. Tensiunea adecvată este necesară numai atunci când se testează RCBO prin butonul de testare T. Întreruptoarele RCBO trebuiesc testate periodic, la interval de o lună.

Codificare Produs

Ex9	BL	-N	1PN	B	16A	A	30mA
Familie produs	Produs	Capacitatea nominală la scurtcircuit	Poli	Caracteristici de declanșare MCB	Curent nominal	Sensibilitate la tipul de curent	Curent rezidual nominal
Ex9	BL: RCBO	-N: 6 kA	1P+N	B C	6 — 40 A	_: AC A: A	30 mA 100 mA 300 mA

Marcaje de certificare

Întreruptoare automate diferenţiale Ex9BL-N

Accesorii

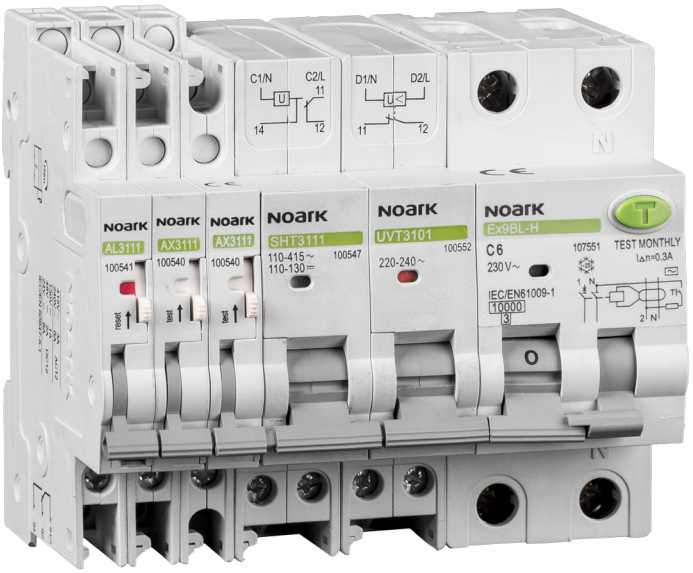

Contact auxiliar
și semnalizare defect
AX, AL, AXL
Până la 3 unități

Bobină de declanșare
și de minimă tensiune
SHT, UVT
Până la 2 unități

RCBO
Ex9BL
Lățime 2 module

Contacte auxiliare de poziție AX3111, AX3122

Contact de semnalizare declanșare AL3111

Contact auxiliar de poziție și de semnalizare declanșare AXL31

Bobină de declanșare SHT31, SHT3111

Bobină de minimă tensiune UVT31, UVT3101, UVT3110

Toate accesoriile sunt montate în partea stânga a RCBO-urilor Ex9BL și sunt identice cu cele ale dispozitivelor din seriile Ex9B și Ex9PN.

Întreruptoare automate diferenţiale Ex9BL-N

Tipul AC, caracteristică declanșare B

- Întreruptor diferențial, de tip AC, sensibil la curent rezidual de tip c.a.
- Caracteristică de declanșare B
- Fără întârziere
- Sensibilitate la impulsuri de curent 3000 A
- Potrivite pentru protecția persoanelor împotriva contactului direct și indirect cu piese aflate sub tensiune și componente conductoare expuse, în timpul unei defecțiuni
- Selectiv cu întreruptorul diferențial RCCB de tip S sau S+A, instalat în amonte

Curent nominal	Curent rezidual nominal	Caract. declanșare MCB	Nr. Articol	Tip	Ambalaj
6 A	30 mA	B	107619	Ex9BL-N 1P+N B6 30mA	1/6/72
10 A	30 mA	B	107620	Ex9BL-N 1P+N B10 30mA	1/6/72
13 A	30 mA	B	107621	Ex9BL-N 1P+N B13 30mA	1/6/72
16 A	30 mA	B	107622	Ex9BL-N 1P+N B16 30mA	1/6/72
20 A	30 mA	B	107623	Ex9BL-N 1P+N B20 30mA	1/6/72
25 A	30 mA	B	107624	Ex9BL-N 1P+N B25 30mA	1/6/72
32 A	30 mA	B	107625	Ex9BL-N 1P+N B32 30mA	1/6/72
40 A	30 mA	B	107626	Ex9BL-N 1P+N B40 30mA	1/6/72
6 A	100 mA	B	107651	Ex9BL-N 1P+N B6 100mA	1/6/72
10 A	100 mA	B	107652	Ex9BL-N 1P+N B10 100mA	1/6/72
13 A	100 mA	B	107653	Ex9BL-N 1P+N B13 100mA	1/6/72
16 A	100 mA	B	107654	Ex9BL-N 1P+N B16 100mA	1/6/72
20 A	100 mA	B	107655	Ex9BL-N 1P+N B20 100mA	1/6/72
25 A	100 mA	B	107656	Ex9BL-N 1P+N B25 100mA	1/6/72
32 A	100 mA	B	107657	Ex9BL-N 1P+N B32 100mA	1/6/72
40 A	100 mA	B	107658	Ex9BL-N 1P+N B40 100mA	1/6/72
6 A	300 mA	B	107683	Ex9BL-N 1P+N B6 300mA	1/6/72
10 A	300 mA	B	107684	Ex9BL-N 1P+N B10 300mA	1/6/72
13 A	300 mA	B	107685	Ex9BL-N 1P+N B13 300mA	1/6/72
16 A	300 mA	B	107686	Ex9BL-N 1P+N B16 300mA	1/6/72
20 A	300 mA	B	107687	Ex9BL-N 1P+N B20 300mA	1/6/72
25 A	300 mA	B	107688	Ex9BL-N 1P+N B25 300mA	1/6/72
32 A	300 mA	B	107689	Ex9BL-N 1P+N B32 300mA	1/6/72
40 A	300 mA	B	107690	Ex9BL-N 1P+N B40 300mA	1/6/72

Întreruptoare automate diferenţiale Ex9BL-N

Tipul AC, caracteristică declanșare C

- Întreruptor diferențial, de tip AC, sensibil la curent rezidual de tip c.a.
- Caracteristică de declanșare C
- Fără întârziere
- Sensibilitate la impulsuri de curent 3000 A
- Potrivite pentru protecția persoanelor împotriva contactului direct și indirect cu piese aflate sub tensiune și componente conductoare expuse, în timpul unei defecțiuni
- Selectiv cu întreruptorul diferențial RCCB de tip S sau S+A, instalat în amonte

Curent nominal	Curent rezidual nominal	Caract. declanșare MCB	Nr. Articol	Tip	Ambalaj
6 A	30 mA	C	107627	Ex9BL-N 1P+N C6 30mA	1/6/72
10 A	30 mA	C	107628	Ex9BL-N 1P+N C10 30mA	1/6/72
13 A	30 mA	C	107629	Ex9BL-N 1P+N C13 30mA	1/6/72
16 A	30 mA	C	107630	Ex9BL-N 1P+N C16 30mA	1/6/72
20 A	30 mA	C	107631	Ex9BL-N 1P+N C20 30mA	1/6/72
25 A	30 mA	C	107632	Ex9BL-N 1P+N C25 30mA	1/6/72
32 A	30 mA	C	107633	Ex9BL-N 1P+N C32 30mA	1/6/72
40 A	30 mA	C	107634	Ex9BL-N 1P+N C40 30mA	1/6/72
6 A	100 mA	C	107659	Ex9BL-N 1P+N C6 100mA	1/6/72
10 A	100 mA	C	107660	Ex9BL-N 1P+N C10 100mA	1/6/72
13 A	100 mA	C	107661	Ex9BL-N 1P+N C13 100mA	1/6/72
16 A	100 mA	C	107662	Ex9BL-N 1P+N C16 100mA	1/6/72
20 A	100 mA	C	107663	Ex9BL-N 1P+N C20 100mA	1/6/72
25 A	100 mA	C	107664	Ex9BL-N 1P+N C25 100mA	1/6/72
32 A	100 mA	C	107665	Ex9BL-N 1P+N C32 100mA	1/6/72
40 A	100 mA	C	107666	Ex9BL-N 1P+N C40 100mA	1/6/72
6 A	300 mA	C	107691	Ex9BL-N 1P+N C6 300mA	1/6/72
10 A	300 mA	C	107692	Ex9BL-N 1P+N C10 300mA	1/6/72
13 A	300 mA	C	107693	Ex9BL-N 1P+N C13 300mA	1/6/72
16 A	300 mA	C	107694	Ex9BL-N 1P+N C16 300mA	1/6/72
20 A	300 mA	C	107695	Ex9BL-N 1P+N C20 300mA	1/6/72
25 A	300 mA	C	107696	Ex9BL-N 1P+N C25 300mA	1/6/72
32 A	300 mA	C	107697	Ex9BL-N 1P+N C32 300mA	1/6/72
40 A	300 mA	C	107698	Ex9BL-N 1P+N C40 300mA	1/6/72

Întreruptoare automate diferenţiale Ex9BL-N

Tipul A, caracteristică declanșare B

- Întreruptor diferențial, de tip A, sensibil la curent rezidual de tip c.a și curent pulsatoriu de tip c.c.
- Caracteristică de declanșare B
- Fără întârziere
- Sensibilitate la impulsuri de curent 3000 A
- Potrivite pentru protecția persoanelor împotriva contactului direct și indirect cu piese aflate sub tensiune și componente conductoare expuse, în timpul unei defecțiuni
- Selectiv cu întreruptorul diferențial RCCB de tip S sau S+A, instalat în amonte

Curent nominal	Curent rezidual nominal	Caract. declanșare MCB	Nr. Articol	Tip	Ambalaj
6 A	30 mA	B	107635	Ex9BL-N 1P+N B6 A 30mA	1/6/72
10 A	30 mA	B	107636	Ex9BL-N 1P+N B10 A 30mA	1/6/72
13 A	30 mA	B	107637	Ex9BL-N 1P+N B13 A 30mA	1/6/72
16 A	30 mA	B	107638	Ex9BL-N 1P+N B16 A 30mA	1/6/72
20 A	30 mA	B	107639	Ex9BL-N 1P+N B20 A 30mA	1/6/72
25 A	30 mA	B	107640	Ex9BL-N 1P+N B25 A 30mA	1/6/72
32 A	30 mA	B	107641	Ex9BL-N 1P+N B32 A 30mA	1/6/72
40 A	30 mA	B	107642	Ex9BL-N 1P+N B40 A 30mA	1/6/72
6 A	100 mA	B	107667	Ex9BL-N 1P+N B6 A 100mA	1/6/72
10 A	100 mA	B	107668	Ex9BL-N 1P+N B10 A 100mA	1/6/72
13 A	100 mA	B	107669	Ex9BL-N 1P+N B13 A 100mA	1/6/72
16 A	100 mA	B	107670	Ex9BL-N 1P+N B16 A 100mA	1/6/72
20 A	100 mA	B	107671	Ex9BL-N 1P+N B20 A 100mA	1/6/72
25 A	100 mA	B	107672	Ex9BL-N 1P+N B25 A 100mA	1/6/72
32 A	100 mA	B	107673	Ex9BL-N 1P+N B32 A 100mA	1/6/72
40 A	100 mA	B	107674	Ex9BL-N 1P+N B40 A 100mA	1/6/72
6 A	300 mA	B	107699	Ex9BL-N 1P+N B6 A 300mA	1/6/72
10 A	300 mA	B	107700	Ex9BL-N 1P+N B10 A 300mA	1/6/72
13 A	300 mA	B	107701	Ex9BL-N 1P+N B13 A 300mA	1/6/72
16 A	300 mA	B	107702	Ex9BL-N 1P+N B16 A 300mA	1/6/72
20 A	300 mA	B	107703	Ex9BL-N 1P+N B20 A 300mA	1/6/72
25 A	300 mA	B	107704	Ex9BL-N 1P+N B25 A 300mA	1/6/72
32 A	300 mA	B	107705	Ex9BL-N 1P+N B32 A 300mA	1/6/72
40 A	300 mA	B	107706	Ex9BL-N 1P+N B40 A 300mA	1/6/72

Întreruptoare automate diferenţiale Ex9BL-N

Tipul A, caracteristică declanșare C

- Întreruptor diferențial, de tip A, sensibil la curent rezidual de tip c.a și curent pulsatoriu de tip c.c.
- Caracteristică de declanșare C
- Fără întârziere
- Sensibilitate la impulsuri de curent 3000 A
- Potrivite pentru protecția persoanelor împotriva contactului direct și indirect cu piese aflate sub tensiune și componente conductoare expuse, în timpul unei defecțiuni
- Selectiv cu întreruptorul diferențial RCCB de tip S sau S+A, instalat în amonte

Curent nominal	Curent rezidual nominal	Caract. declanșare MCB	Nr. Articol	Tip	Ambalaj
6 A	30 mA	C	107643	Ex9BL-N 1P+N C6 A 30mA	1/6/72
10 A	30 mA	C	107644	Ex9BL-N 1P+N C10 A 30mA	1/6/72
13 A	30 mA	C	107645	Ex9BL-N 1P+N C13 A 30mA	1/6/72
16 A	30 mA	C	107646	Ex9BL-N 1P+N C16 A 30mA	1/6/72
20 A	30 mA	C	107647	Ex9BL-N 1P+N C20 A 30mA	1/6/72
25 A	30 mA	C	107648	Ex9BL-N 1P+N C25 A 30mA	1/6/72
32 A	30 mA	C	107649	Ex9BL-N 1P+N C32 A 30mA	1/6/72
40 A	30 mA	C	107650	Ex9BL-N 1P+N C40 A 30mA	1/6/72
6 A	100 mA	C	107675	Ex9BL-N 1P+N C6 A 100mA	1/6/72
10 A	100 mA	C	107676	Ex9BL-N 1P+N C10 A 100mA	1/6/72
13 A	100 mA	C	107677	Ex9BL-N 1P+N C13 A 100mA	1/6/72
16 A	100 mA	C	107678	Ex9BL-N 1P+N C16 A 100mA	1/6/72
20 A	100 mA	C	107679	Ex9BL-N 1P+N C20 A 100mA	1/6/72
25 A	100 mA	C	107680	Ex9BL-N 1P+N C25 A 100mA	1/6/72
32 A	100 mA	C	107681	Ex9BL-N 1P+N C32 A 100mA	1/6/72
40 A	100 mA	C	107682	Ex9BL-N 1P+N C40 A 100mA	1/6/72
6 A	300 mA	C	107707	Ex9BL-N 1P+N C6 A 300mA	1/6/72
10 A	300 mA	C	107708	Ex9BL-N 1P+N C10 A 300mA	1/6/72
13 A	300 mA	C	107709	Ex9BL-N 1P+N C13 A 300mA	1/6/72
16 A	300 mA	C	107710	Ex9BL-N 1P+N C16 A 300mA	1/6/72
20 A	300 mA	C	107711	Ex9BL-N 1P+N C20 A 300mA	1/6/72
25 A	300 mA	C	107712	Ex9BL-N 1P+N C25 A 300mA	1/6/72
32 A	300 mA	C	107713	Ex9BL-N 1P+N C32 A 300mA	1/6/72
40 A	300 mA	C	107714	Ex9BL-N 1P+N C40 A 300mA	1/6/72

Etichetă informații

- Etichetă cu informatii referitoare la testarea lunară
- În limbile EN, CZ, SK, FR, RU, PL, DE, RO
- Incluse în livrarea standard ale tuturor întreruptoarelor diferențiale de tip RCCB-uri și RCBO-uri, rezervă

Descriere	Limba	Nr. Articol	Tip	Ambalaj
Etichetă informații	EN, CZ, SK, FR, RU, PL, DE, RO	101445	YS31	1

Date tehnice Ex9BL-H

Întreruptoare automate cu protecție diferențială Ex9BL-H, 10 kA

Parametri generali

Prin combinarea de MCB și RCCB într-o singură carcasă se economisește 50 % din spațiu
Caracteristici de declanșare a întreruptorului automat B și C
Dispozitiv de curent rezidual de tip AC și A
Versiune cu 1+N poli
Potrivite pentru atât pentru aplicațiile rezidențiale cât și indistriale
Principul magnetului permanent - funcție independentă a tensiunii a dispozitivului de curent rezidual
RCBO-urile trebuiesc testate periodic, la interval de o lună. Acest lucru este responsabilitatea utilizatorului, conform legii
Semnalizare poziție contact

Parametri electrici

Testat conform	EN 61009
Tensiune nom. operațională U_e	230 V AC
Tens. min. pt. funcționare RCD	tensiune independentă
Interval tensiune de testare T	195.5 — 253 V AC
Frecvența nominală f	50/60 Hz
Capacitatea nom. la scurtcircuit I_{cn}	10 kA
Curentul nominal I_n	6 — 40 A
Curentul rezidual nominal $I_{\Delta n}$	30, 100, 300 mA
Sensibilitate la curent rezidual	Tip AC - curent rezidual c.a Tip A - curent rezidual c.a și curent pulsatoriu c.c.
Caracteristica de timp a RCD	fără întârziere
Caracteristici de declanșare MCB	B, C
Tensiun nom. de ținere la impuls U_{imp}	4 kV
Tensiune nom. de izolare U_i	500 V
Sensibilitate la impulsuri de curent	3000 A
Durată de viață mecanică	20 000 cicluri de operare
Durată de viață electrică	4 000 cicluri de operare
Clasă de selectivitate	3
Sig. fuzibilă de back-up	max. 125 A gG
Conectare tensiune	arbitrar sus sau jos

Parametri mecanici

Lățime dispozitiv	36 mm
Înălțime dispozitiv	85 mm (inclusiv clemă șină)
Mărime cadru	45 mm
Montare	prindere facilă pe o șină de 35 mm (DIN)
Grad de protecție	IP20
Borne	cu cap fix și bridă culisabilă
Capacitate borne	1 — 25 mm^2
Cuplu de strângere al bornelor	1.5 — 2.5 Nm
Grosimea barei colectoare	0.8 — 2 mm
Temperatura ambiantă	-25 — +40 °C
Altitudine	≤ 2000 m
Umiditatea relativă	≤ 95 %
Rezistența la umiditate și căldură	clasa 2
Grad de poluare	2
Clasă de instalare	III
Greutate	0.2 kg

Date tehnice Ex9BL-H

Întreruptoare automate cu protecție diferențială Ex9BL-H, 10 kA

Dimensiuni

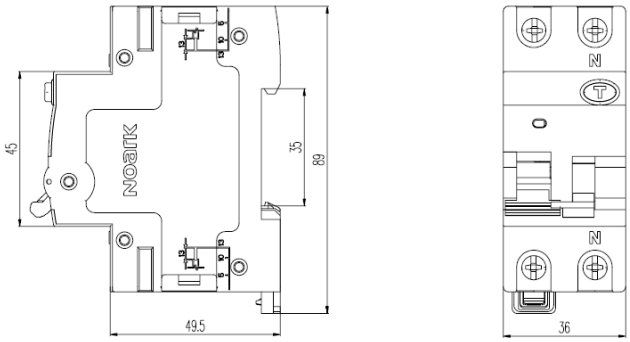

Schema de conexiune

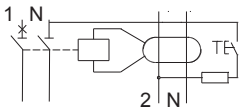

1P+N

Carasteristici de declanșare ale MCB-ului

Caracteristica B

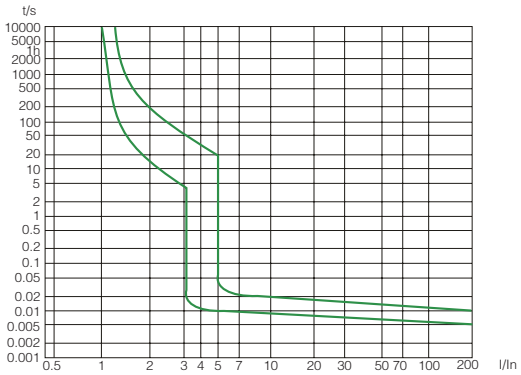

Caracteristica C

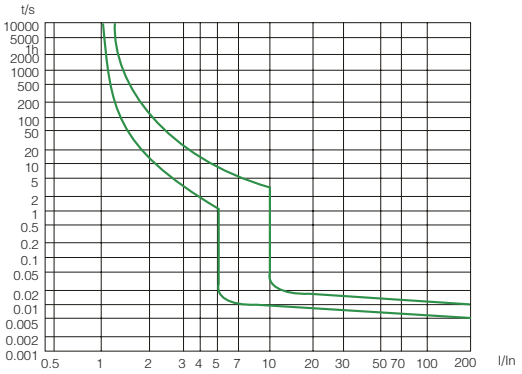

Caracteristici de declanșare ale RCD-ului

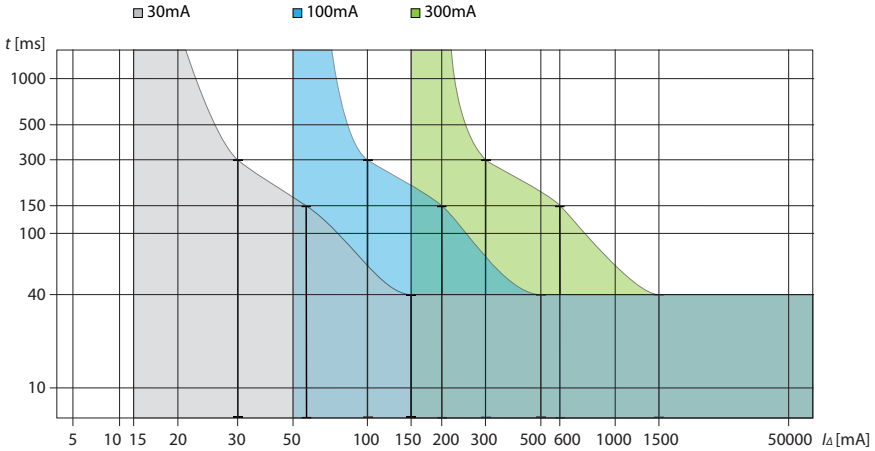

Date tehnice Ex9BL-H

Întreruptoare automate cu protecție diferențială Ex9BL-H, 10 kA

Dependența caracteristicilor de declanșare față de temperatura ambiantă

T [°C]	I_n (T) [A]							
	6 A	**10 A**	**13 A**	**16 A**	**20 A**	**25 A**	**32 A**	**40 A**
-20	8	13.5	17	20	24.5	29.8	39.5	50.5
-15	7.8	13.3	16.8	19.8	24.3	29.7	39.3	50.4
-10	7.6	13	16.5	19.5	24	29.5	39	50.2
-5	7.3	12.7	16.1	19.2	23.8	29.3	38.8	50
0	7.2	12.5	15.8	19.1	23.7	29.2	38.6	48.8
5	7	12.3	15.5	18.8	23.5	29	38.4	48.6
10	6.8	12.1	15.2	18.6	23.3	28.8	38.2	48.4
15	6.6	12	14.9	18.5	23.1	28.6	38	48.1
20	6.4	11.8	14.7	18.3	22.8	28.4	37.8	47.8
25	6.2	11.5	14.1	18	22.6	28.2	37.5	47
30	6	10	13	16	20	25	32	40
35	6	9.9	12.8	15.7	19.7	24.6	31.5	39.2
40	5.9	9.8	12.5	15.4	19.3	24.3	31.1	38.8
45	5.83	9.8	12.2	15.1	18.8	24	30.8	38.3
50	5.72	9.6	11.7	14.9	18.5	23.8	30.1	38
55	5.65	9.5	11.5	14.7	18.2	23.5	29.5	36.5
60	5.5	9	11.2	14.5	17.8	23	28.5	35
65	5.4	8.6	11	14	17.5	22	27.5	34
70	5.2	8	10.8	13.8	17.3	21.5	27	32.5

Puterea pierdută

I_n [A]	**6 A**	**10 A**	**13 A**	**16 A**	**20 A**	**25 A**	**32 A**	**40 A**
P [W]	1.8	2.5	3.5	4	5	5.8	6.5	7.8

Date tehnice Ex9BL-H

Întreruptoare automate cu protecție diferențială Ex9BL-H, 10 kA

Detectarea defectului întreruptorului prin poziția manetei

1. S-a detectat suprasarcină sau scurtcircuit

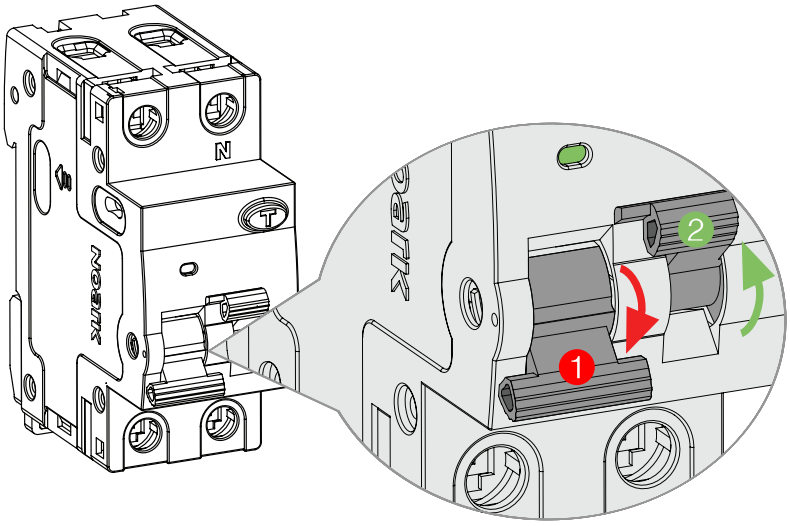

I>In (MCB)

1 Maneta în poziția „OFF”

2 Maneta în poziția „ON”

2. S-a detectat curent rezidual

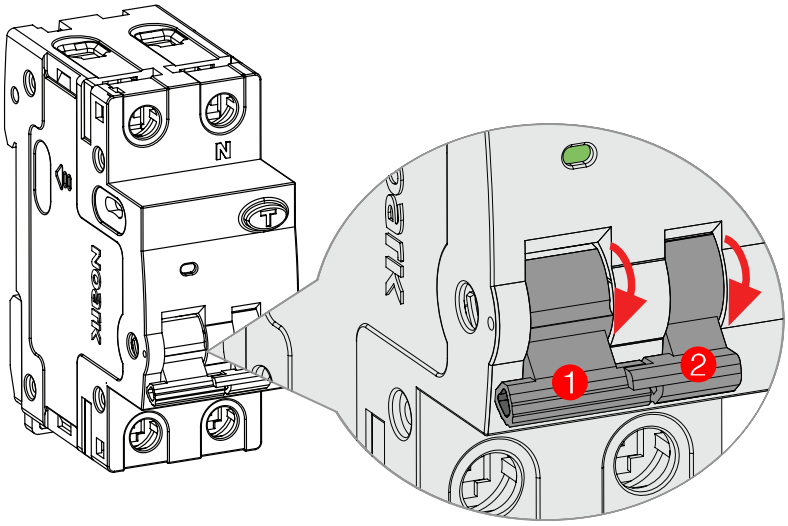

IΔn (RCD)

1 Maneta în poziția „OFF”

2 Maneta în poziția „OFF”

Date tehnice Ex9BL-N

Întreruptoare automate cu protecție diferențială Ex9BL-N, 6 kA

Parametri generali

Prin combinarea de MCB și RCCB intr-o singură carcasă se economisește 50 % din spațiu
Caracteristici de declanșare a întreruptorului automat B și C
Dispozitiv de curent rezidual de tip AC și A
Versiune cu 1+N poli
Potrivite atât pentru aplicațiile rezidențiale cât și industriale
Principiul magnetului permanent - funcție independentă a tensiunii a dispozitivului de curent rezidual
RCBO-urile trebuiesc testate periodic, la interval de o lună. Acest lucru este responsabilitatea utilizatorului, conform legii
Semnalizare poziție contact

Parametri electrici

Testat conform	EN 61009
Tensiune nom. operațională U_e	230 V AC
Tens. min. pt. funcționare RCD	tensiune independentă
Interval tensiune de testare T	195.5 — 253 V AC
Frecvența nominală f	50/60 Hz
Capacitatea nom. la scurtcircuit I_{cn}	6 kA
Curentul nominal I_n	6 — 40 A
Curentul rezidual nominal $I_{\Delta n}$	30, 100, 300 mA
Sensibilitate la curent rezidual	Tip AC - curent rezidual c.a Tip A - curent rezidual c.a și curent pulsatoriu c.c.
Caracteristica de timp a RCD	fără întârziere
Caracteristici de declanșare MCB	B, C
Tensiun nom. de ținere la impuls U_{imp}	4 kV
Tensiune nom. de izolare U_i	500 V
Sensibilitate la impulsuri de curent	3000 A
Durată de viață mecanică	20 000 cicluri de operare
Durată de viață electrică	4 000 cicluri de operare
Clasă de selectivitate	3
Sig. fuzibilă de back-up	max. 125 A gG
Conectare tensiune	arbitrar sus sau jos

Parametri mecanici

Lățime dispozitiv	36 mm
Înălțime dispozitiv	85 mm (inclusiv clemă șină)
Mărime cadru	45 mm
Montare	prindere facilă pe o șină de 35 mm (DIN)
Grad de protecție	IP20
Borne	cu cap fix și bridă culisabilă
Capacitate borne	1 — 25 mm^2
Cuplu de strângere al bornelor	1.5 — 2.5 Nm
Grosimea barei colectoare	0.8 — 2 mm
Temperatura ambiantă	-25 — +40 °C
Altitudine	≤ 2000 m
Umiditatea relativă	≤ 95 %
Rezistența la umiditate și căldură	clasa 2
Grad de poluare	2
Clasă de instalare	III
Greutate	0.2 kg

Date tehnice Ex9BL-N

Întreruptoare automate cu protecție diferențială Ex9BL-N, 6 kA

Dimensiuni

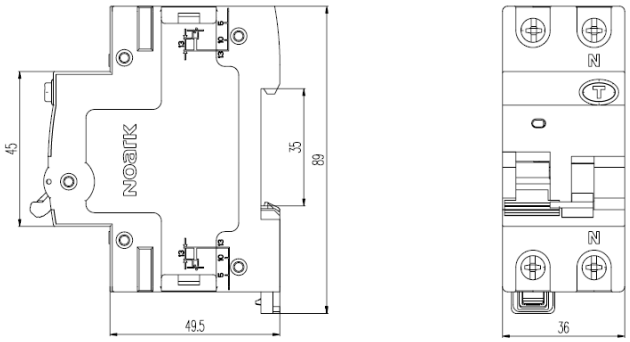

Schema de conexiune

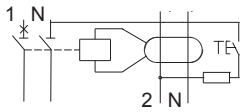

1P+N

Caracteristici de declanșare ale MCB-ului

Caracteristica B

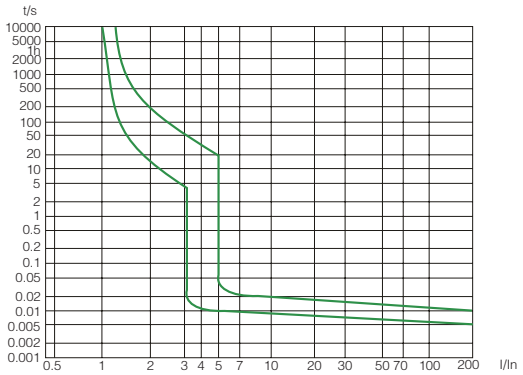

Caracteristica C

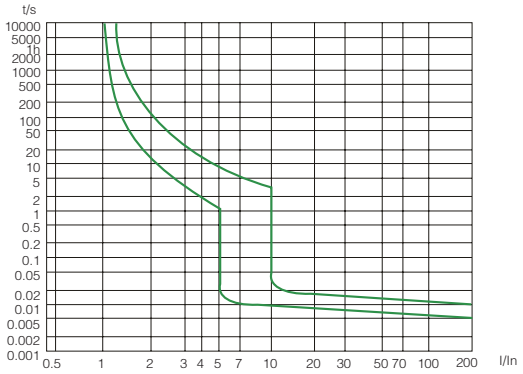

Caracteristici de declanșare ale RCD-ului

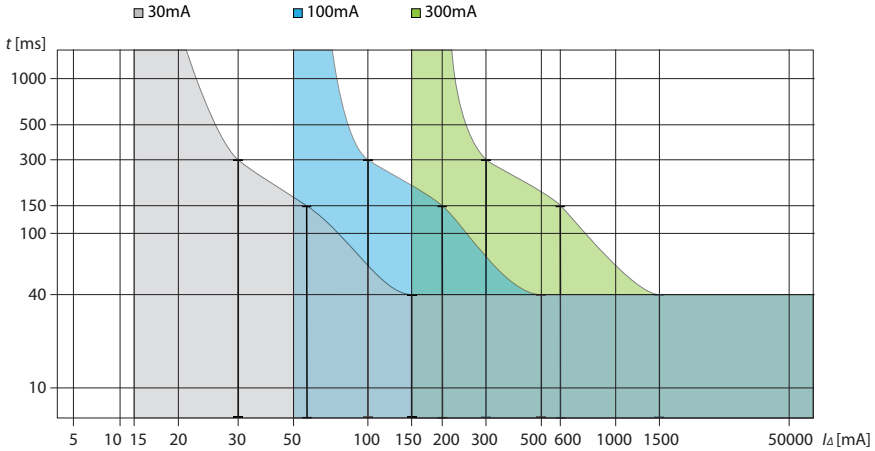

Date tehnice Ex9BL-N

Întreruptoare automate cu protecție diferențială Ex9BL-N, 6 kA

Dependența caracteristicilor de declanșare față de temperatura ambiantă

T [°C]	I_n (T) [A]							
	6 A	**10 A**	**13 A**	**16 A**	**20 A**	**25 A**	**32 A**	**40 A**
-20	8	13.5	17	20	24.5	29.8	39.5	50.5
-15	7.8	13.3	16.8	19.8	24.3	29.7	39.3	50.4
-10	7.6	13	16.5	19.5	24	29.5	39	50.2
-5	7.3	12.7	16.1	19.2	23.8	29.3	38.8	50
0	7.2	12.5	15.8	19.1	23.7	29.2	38.6	48.8
5	7	12.3	15.5	18.8	23.5	29	38.4	48.6
10	6.8	12.1	15.2	18.6	23.3	28.8	38.2	48.4
15	6.6	12	14.9	18.5	23.1	28.6	38	48.1
20	6.4	11.8	14.7	18.3	22.8	28.4	37.8	47.8
25	6.2	11.5	14.1	18	22.6	28.2	37.5	47
30	6	10	13	16	20	25	32	40
35	6	9.9	12.8	15.7	19.7	24.6	31.5	39.2
40	5.9	9.8	12.5	15.4	19.3	24.3	31.1	38.8
45	5.83	9.8	12.2	15.1	18.8	24	30.8	38.3
50	5.72	9.6	11.7	14.9	18.5	23.8	30.1	38
55	5.65	9.5	11.5	14.7	18.2	23.5	29.5	36.5
60	5.5	9	11.2	14.5	17.8	23	28.5	35
65	5.4	8.6	11	14	17.5	22	27.5	34
70	5.2	8	10.8	13.8	17.3	21.5	27	32.5

Puterea pierdută

I_n [A]	**6 A**	**10 A**	**13 A**	**16 A**	**20 A**	**25 A**	**32 A**	**40 A**
P [W]	1.8	2.5	3.5	4	5	5.8	6.5	7.8

Date tehnice Ex9BL-N

Întreruptoare automate cu protecție diferențială Ex9BL-N, 6 kA

Detectarea defectului întreruptorului prin poziția manetei

1. S-a detectat suprasarcină sau scurtcircuit

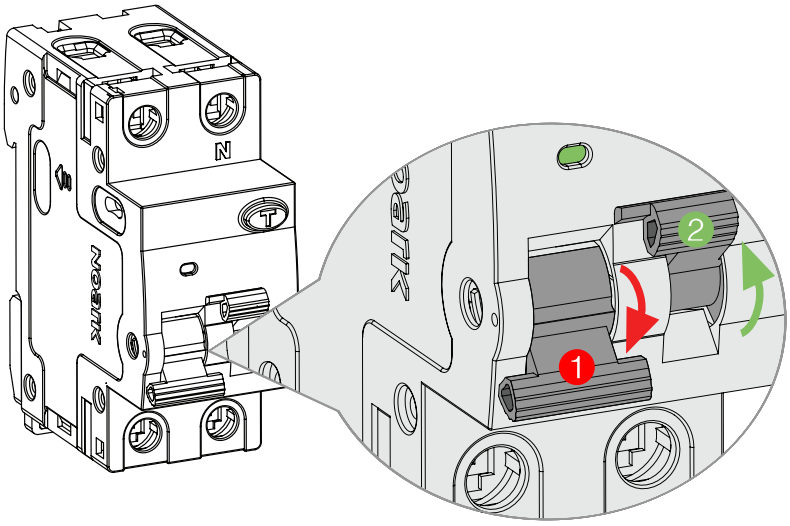

I>In (MCB)

1 Maneta în poziția „OFF”

2 Maneta în poziția „ON”

2. S-a detectat curent rezidual

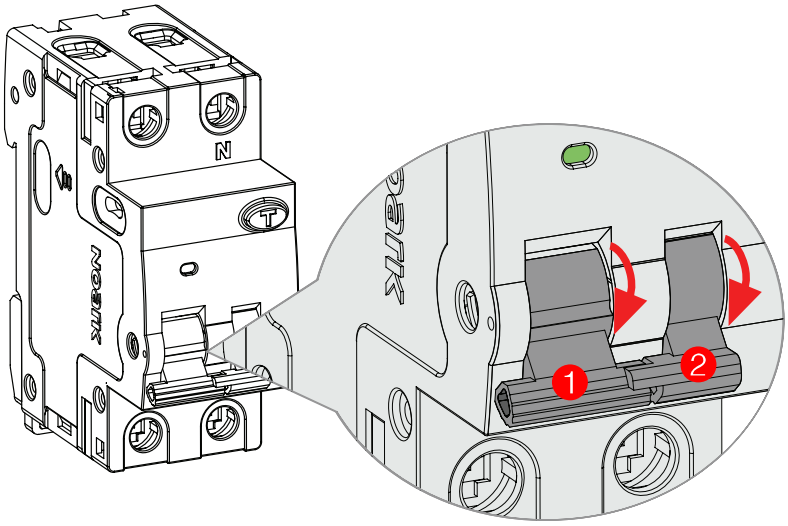

IΔn (RCD)

1 Maneta în poziția „OFF”

2 Maneta în poziția „OFF”